in sinkerator solutions for sinks

EMERSON Appliance Solutions

English, Spanish, French, German, Italian, Portuguese, Swedish, Norwegian, Czech, Danish, Chinese, Turkish, Russian, Dutch, Polish and Arabic

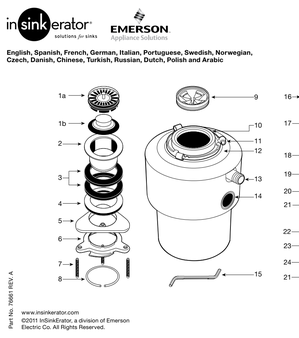

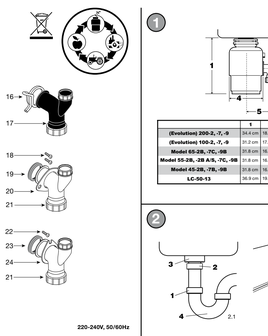

220–240V, 50/60Hz

Part No. 79861 REV. A

www.insinkerator.com

©2011 InSinkErator, a division of Emerson Electric Co. All Rights Reserved.

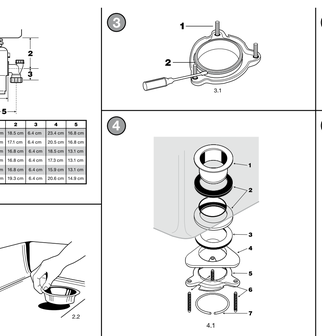

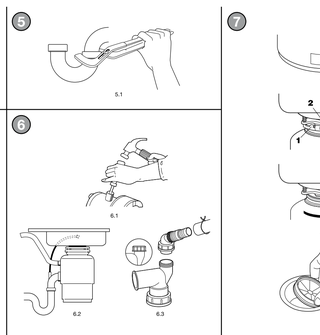

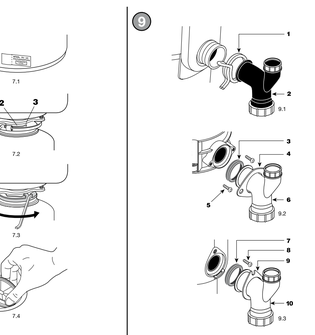

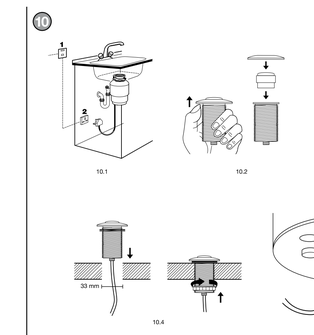

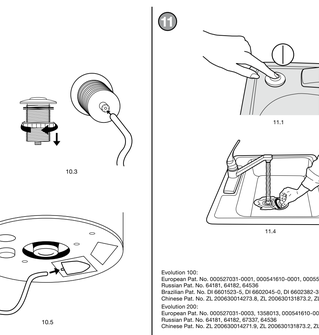

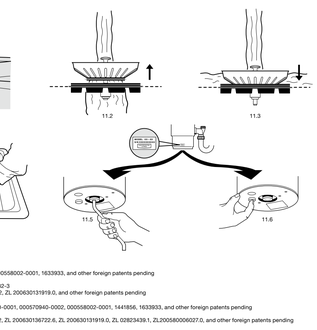

InSinkErator Division
Emerson Electric Co.
4700 21st Street
Racine, WI 53405-5093 USA
Tel: 262-554-3652
www.insinkerator.worldmap.html

InSinkErator Division
Suite 6, Building 6
Hatfems Lane, Crowley Green Business Park
Watford HERTS WD18 8YH
United Kingdom
Sales Tel: (0) 1 923 297 880
Service Tel: (0) 800 389 3715
www.insinkerator.co.uk

Emerson Trading (Shanghai) Co., Ltd.
InSinkErator Division
16/F Jiu Shi Tower, 28 Zhong Shan Road (South)
Shanghai 200010, P.R. China
Tel: 86 21 6333 0808
www.insinkerator.com.cn

FOOD WASTE DISPOSER INSTALLATION, CARE & USE MANUAL

Food waste disposers provide an environmentally responsible alternative to transporting food waste to landfills. And they can help reduce greenhouse gas emissions. A typical wastewater treatment plants, food waste can be converted to biosolids and used as fertilizer. Capable plants can also capture methane gas and recycle it as an energy source. (Check the plant in your area.)

Read through the entire Installation, Care & Use manual before installing the disposer. Determine which of the tools, materials, and accessories you will need before you begin. Make sure you have all necessary disposer parts before installing the disposer.

NOTE: The Evolution range grind much more than any other disposer. For this reason you may notice that it takes a little longer to grind some food waste. Due to the Evolution 200 model's microprocessor, users will experience a fractional second delay when starting on all Evolution 200 models. This is completely normal.

NOTE: Make sure that the installation of this appliance is allowed by the authorities.

TOOLS & MATERIALS YOU WILL NEED:
Slotted Screwdriver, Adjustable Wrench, Electrical Tape, Safety Glasses

TOOLS, MATERIALS, AND ACCESSORIES YOU MAY NEED:
Phillips Screwdriver, Drain Auger, 9.5 mm Electrical Conduit, Wire Nuts (2), 38 mm Drain Trap, 33 mm Hole Drill, Hammer, Hacksaw, Water Hose Clamp, Pipe Wrench, Copper Earth Wire, Dishwasher Drain Connection Kit, Electrical On/Off Switch, Drain Tube Extension

PARTS LIST (May vary depending on model)

MOUNTING ASSEMBLY
1a. Strainer Basket and Plug (Evolution models)
1b. Stopper (Models 65, 55, 45, LC-50)
2. Sink Flange
3. Rubber Gaskets (2)
4. Fiber Gasket (optional)
5. Backup Ring
6. Mounting Ring
7. Screws (3)
8. Snap Ring

DISPOSER
9. Sound Baffle (Evolution models, Model 65)
10. Mounting Gasket/Splash Baffle
11. Lugs
12. Lower Mounting Ring
13. Dishwasher Inlet
14. Discharge Outlet
15. Wrenchette

DISCHARGE ASSEMBLY #1
(Evolution models)
16. Hose Clamp
17. Black Elbow Discharge Tube (88 mm diameter/Evolution flange)

DISCHARGE ASSEMBLY #2
(Models 65, 55, 45)
18. Bolts (3) 13 mm 1/4-20 UNC
19. Rubber Gasket
20. Metal Flange
21. White Elbow Discharge Tube (88 mm diameter/non-Evolution flange)

DISCHARGE ASSEMBLY #3
(LC-50 for household installation)
22. Bolts (3) 19 mm 1/4-20 UNC
23. Rubber Gasket
24. Metal Flange
21. White Elbow Discharge Tube (88 mm diameter/non-Evolution flange)

ENSEMBLE D'ÉVACUATION N° 2
(Modèles 65, 55, 45)
18. Boulons (3) 13 mm 1/4-20 UNC
19. Joint plat caoutchouc
20. Bride en métal
21. Tube d'évacuation coudé blanc (88 mm diameter/non-Evolution flange)

ENSEMBLE D'ÉVACUATION N° 3
(LC-50, installation pour un usage ménager)
22. Boulons (3) 19 mm 1/4-20 UNC
23. Joint en caoutchouc
24. Bride en métal
21. Tube d'évacuation coudé blanc (88 mm diameter/non-Evolution flange)

GRUPO DE MONTAGEM
1a. Filtro e cesto (modelos Evolution)
1b. Tampo (modelos 65, 55, 45, LC-50)
2. Bonde d'évier
3. Joints en caoutchouc (2)
4. Joint en fibre (optional)
5. Bague d'appui
6. Bague de montage
7. Vis (3)
8. Anello elastico

DISPOSITOR
9. Isolamento de ruído (modelos Evolution, modelo 65)
10. Guarnição de montagem/defletor de respingos
11. Occhielli
12. Anel de montagem inferior
13. Entrada da lavadora
14. Saída de descarga
15. Chave-inglesa

DESCARGA ASSEMBLY #1
(Modelos Evolution)
16. Braçadeira de tubo
17. Tubo de descarga de cotovelo preto (88 mm de diâmetro/Evolution flange)

DESCARGA ASSEMBLY #2
(Modelos 65, 55, 45)
18. Parafusos (3) 13 mm 1/4-20 UNC
19. Gaveta de Borracha
20. Flange de metal
21. Tubo de descarga de cotovelo branco (88 mm de diâmetro/flange que não seja Evolution)

CONJUNTO DE DESCARGA 3
(LC-50 para instalação familiar)
22. Parafusos (3) 19 mm 1/4-20 UNC
23. Gaveta de Borracha
24. Flange de metal
21. Tubo de descarga de cotovelo branco (88 mm de diâmetro/flange que não seja Evolution)

MONTAGE MONTAGE
1a. Panier pralage-crépine (modèles Evolution)
1b. Bouchon (modèles 65, 55, 45, LC-50)
2. Bonde d'évier
3. joints en caoutchouc (2)
4. joint en fibre (optionnel)
5. Bague d'appui
6. Bague de montage
7. Vis (3)
8. Circlip

DISPOSEUR
9. Bouclier anti-bruit (modèles Evolution, Modèle 65)
10. Monting Gasket/Splash Baffle
11. Lugs
12. Lower Mounting Ring
13. Dishwasher Inlet
14. Discharge Outlet
15. Wrenchette

ENSEMBLE D'ÉVACUATION N° 1
(modèle Evolution)
16. Collier de serrage
17. Tube d'évacuation coudé noir (bride de 88 mm de diamètre/Evolution)

ENSEMBLE D'ÉVACUATION N° 2
(Modèles 65, 55, 45)
18. Boulons (3) 13 mm 1/4-20 UNC
19. Joint plat caoutchouc
20. Bride en métal
21. Tube d'évacuation coudé blanc (88 mm diameter/non-Evolution flange)

ENSEMBLE D'ÉVACUATION N° 3
(LC-50, installation familiale)
22. Boulons (3) 19 mm 1/4-20 UNC
23. Joint en caoutchouc
24. Bride en métal
21. Tube d'évacuation coudé blanc (88 mm diameter/non-Evolution flange)

GRUPO DE MONTAGEM
1a. Filtro e cesto (modelos Evolution)
1b. Rolhas (3) 13 mm 1/4-20 UNC
2. Guarnição de montagem
3. Guarnição de gomma (2)
4. Guarnição de gomma (opzionale)
5. Anello di supporto
6. Anello di montaggio
7. Viti (3)
8. Anello elastico

DISPOSITOR
9. Isolamento rumore (modelos Evolution, modelo 65)
10. Guarnição de montagem/defletor de respingos
11. Occhielli
12. Anel de montagem inferior
13. Entrada da lavadora
14. Saída de descarga
15. Chave-inglesa

DESCARGA ASSEMBLY #1
(Modelos Evolution)
16. Braçadeira de tubo
17. Tubo de descarga de cotovelo preto (88 mm de diâmetro/Evolution flange)

DESCARGA ASSEMBLY #2
(Modelos 65, 55, 45)
18. Parafusos (3) 13 mm 1/4-20 UNC
19. Gaveta de Borracha
20. Flange de metal
21. Tubo de descarga de cotovelo branco (88 mm de diâmetro/flange que não seja Evolution)

CONJUNTO DE DESCARGA 3
(LC-50 para instalação familiar)
22. Parafusos (3) 19 mm 1/4-20 UNC
23. Gaveta de Borracha
24. Flange de metal
21. Tubo de descarga de cotovelo branco (88 mm de diâmetro/flange que não seja Evolution)

	1	2	3	4	5
(Evolution) 200-2,-7,-9	34.4 cm	18.5 cm	6.4 cm	25.6 cm	16.8 cm
(Evolution) 100-2,-7,-9	31.2 cm	17.1 cm	6.4 cm	20.5 cm	16.8 cm
Model 65-2B,-7C,-9B	31.8 cm	16.8 cm	6.4 cm	18.5 cm	13.1 cm
Model 55-2B,-2R A/S,-7C,-9B	31.8 cm	16.8 cm	6.4 cm	17.3 cm	13.1 cm
Model 45-2B,-7B,-9B	31.8 cm	16.8 cm	6.4 cm	15.8 cm	13.1 cm
LC-50-13	36.8 cm	19.3 cm	6.4 cm	20.6 cm	14.9 cm

ESPAÑOL

MANUAL DE INSTALACIÓN, MANTENIMIENTO Y USO DEL TRITURADOR DE DESPERDICIOS DE COMIDA

Los trituradores de desperdicios de comida ofrecen una alternativa ambientalmente responsable al traslado de los desperdicios de comida a los rellenos sanitarios. Además, pueden ayudar a reducir las emisiones de los gases que producen el efecto invernadero. Los desperdicios de comida pueden transformarse en biosólidos en plantas de tratamiento de aguas residuales aptas, y utilizarse como fertilizantes. Estas plantas también pueden extraer gas metano y reciclarlo como fuente de energía. (Verifique las plantas de su zona.)

Antes de instalar el triturador, les recomendamos y por completo el Manual de instalación, mantenimiento y uso. Determine qué herramientas, materiales y accesorios va a necesitar antes de comenzar. Asegúrese de tener todas las partes necesarias del triturador antes de instalarlo.

NOTA: Los modelos Evolution tienen mucho más fino que cualquier otro triturador. Por eso puede notar que lleva un poco más de tiempo triturar algunos desperdicios de comida. Debido al microprocesador incorporado al modelo Evolution 200, se experimenta una pequeña demora al comenzar a usar esos modelos, que es totalmente normal.

NOTA: Asegúrese de que la instalación de este artefacto está permitida por las autoridades.

HERRAMIENTAS Y MATERIALES QUE VA A NECESITAR:
Destornillador de punta plana, pinzas ajustables, cinta aislante, gafas de seguridad

HERRAMIENTAS, MATERIALES Y ACCESORIOS QUE TAL VEZ NECESITE:
Destornillador Phillips, barrena para desrage, adaptador eléctrico de 9,5 mm, (2) tuercas para cable, sifón de 38 mm, taladro de 33 mm, martillo, sierra para metales, surtidor para manguera de agua, llave para cañería, alambre de cobre para conexión a tierra, juego de conexión de drenaje de lavavajillas, interruptor eléctrico de encendido/apagado, extensión para tubo de drenaje

LISTA DE PIEZAS (puede variar según el modelo)

CONJUNTO DE MONTAJE
1a. Canastilla de filtro (modelos Evolution)
1b. Tapón (modelos 65, 55, 45, LC-50)
2. Brida del fregadero
3. Juntas de goma (2)
4. Junta de fibra (opcional)
5. Anillo de soporte
6. Anillo de montaje
7. Tornillos (3)
8. Anillo separador

TRITURADOR
9. Deflector de sonido (modelos Evolution, modelo 65)
10. Junta de montaje/deflector antisalpicadura
11. Impulsores
12. Anillo de montaje inferior
13. Entrada del lavaplatos
14. Salida de descarga
15. Llave para tuercas

CONJUNTO DE DESCARGA N.º 1
(modelos Evolution)
16. Abrazadera de manguera
17. Tubo de descarga codo negro (88 mm de diámetro/bride Evolution)

CONJUNTO DE DESCARGA N.º 2
(Modelos 65, 55, 45)
18. Pernos (3) 13 mm 1/4-20 UNC
19. Junta de goma
20. Brida de metal
21. Tubo de descarga codo blanco (88 mm de diámetro/bride no Evolution)

CONJUNTO DE DESCARGA N.º 3
(Modelos 65, 55, 45)
18. Pernos (3) 19 mm 1/4-20 UNC
19. Junta de goma
20. Brida de metal
21. Tubo de descarga codo blanco (88 mm de diámetro/bride no Evolution)

ITALIANO

ELENCO COMPONENTI (può variare a seconda del modello)

GRUPPO DI MONTAGGIO
1a. Filtro e cestello (modelli Evolution)
1b. Tappo (modelli 65, 55, 45, LC-50)
2. Flangia del lavello
3. Guarnizioni di gomma (2)
4. Guarnizione di fibra (opzionale)
5. Anello di supporto
6. Anello di montaggio
7. Viti (3)
8. Anello elastico

DISPOSITORE DI RIFIUTI
9. Silenziatore (modelli Evolution, modello 65)
10. Guarnizione di montaggio/deflettore di schizzi
11. Occhielli
12. Anello di montaggio inferiore
13. Ingresso lavastoviglie
14. Uscita di scarico
15. Chiave inglese

GRUPPO DI SCARICO N. 1
(modelli Evolution)
16. Cravatta fermaglio
17. Tubazione di scarico a gomito nera (fabbricato 88 mm/flangia Evolution)

GRUPPO DI SCARICO N. 2
(Modelli 65, 55, 45)
18. Bulloni (3) 13 mm 1/4-20 UNC
19. Guarnizione di gomma
20. Flangia metallica
21. Tubazione di scarico a gomito bianca (diametro 88 mm/non Evolution flange)

GRUPPO DI SCARICO N. 3
(LC-50, installazione domestica)
22. Bulloni (3) 19 mm 1/4-20 UNC
23. Guarnizione di gomma
24. Flangia metallica
21. Tubazione di scarico a gomito bianca (diametro 88 mm/non Evolution flange)

NORSK

GRUNN TIL INSTALLASJON, DRIFT OG BRUKER AV DISPOSER

Les bruksanvisningen for disposeren nøye før du begynner å installere den. Bestem hvilke verktøy, materialer og tilleggsutstyr du vil trenge for å begynne. Kontroller at du har alle nødvendige deler til disposeren før du installerer den.

MERK: Evolution-modellene kverner mye finere enn noen annen avfallskverk. Av denne grunn kan du merke at det tar litt lengre tid å kverne noe matavfall. På grunn av Evolution 200-modellens mikroprosessor, vil brukere oppleve et tre sekunds forsinkelse ved start av alle Evolution 200-modellene. Dette er helt normalt.

MERK: Forsikre deg om at installasjonen av dette apparatet er tillatt der du bor.

VERKTØY OG MATERIALE DU VIL TRENGE:
Skrutrekker, justerbar tang, elektrisk vernebriller

VERKTØY, MATERIALER OG TILBEHØR DU KAN KOMME TIL Å TRENGE:
Stjernesko Phillips, avløpsrenser, 9,5 mm elektrisk kanning, trådmutterne (2), skotrø 38 mm vannlås, 33 mm drill, hammer, baultl, slangeklipping, rørtang, kobberjordledning, avløpstilkoblingssett for oppvaskmaskin, strømbryter, avløpsrørforlenger

DELELISTE (Kan variere fra modell til modell)

MONTERINGSSETT
1a. Filterkurv (Evolution modellene)
1b. Propp (Modellene 65, 55, 45, LC-50)
2. Vaskeriflens
3. Gummipakninger (2)
4. Fiberpakning (valgfritt)
5. Stoppskive
6. Monteringsring
7. Skruer (3)
8. Sikring

KVERN
9. Lydskjerm (Evolution modellene, Modell 65)
10. Montering/Sprutsikkerm
11. Monteringsbøyler
12. Nedre Monteringsring
13. Tilkobling for oppvaskmaskin
14. Avløpsutløp
15. Skiftenøkler

AVLØPSMONTERING #1
(Evolution modeller)
16. Slangeklemme
17. Svart albuavløpsrør (88 mm diameter/Evolution flens)

AVLØPSMONTERING #2
(Modeller 65, 55, 45)
18. Bolter (3) 13 mm 1/4-20 UNC
19. Gummipakning
20. Metallflens
21. Hvitt albuavløpsrør (88 mm diameter/ikke-Evolution flens)

AVLØPSMONTERING #3
(LC-50 for installasjon i private husholdninger)
22. Bolter (3) 19 mm 1/4-20 UNC
23. Gummipakning
24. Metallflens
21. Hvitt albuavløpsrør (88 mm diameter/ikke-Evolution flens)

SVENSKA

INSTRUKTIONER FÖR INSTALLATION, UNDERHÅLL OCH ANVÄNDNING AV DISPOSERARE

Läs bruksanvisningen för disposern noggrant innan du installerar den. Bestäm vilka verktyg, material och tillbehör du kommer att behöva innan du börjar. Försäkra dig om att du har alla nödvändiga kvarvarande inventarier innan du installerar disposern.

OBS! Evolution-modellerna malar mycket finare än andra kvarnar. På grund av detta kanske du tillägger mätet lite mer tid än de mer traditionella. På grund av Evolution 200-modellens mikroprocessor kommer användaren att lägga märke till en mycket kortvarig fördröjning på samtliga Evolution 200-enheter starras. Detta är helt normalt.

OBS! Säkerställ att det är tillåtet att montera denna maskin.

VERKTYG OCH MATERIAL DU KOMMER ATT BEHÖVA:
Platt skruvmejsel, justerbar tång, skyddsglasögon

VERKTYG, MATERIAL OCH TILLBEHÖR DU KAN KOMMA ATT BEHÖVA:
Stjärnskruvmejsel, dränarmagnetare, 9,5 mm elkrävning, skruvnycklar (2), 38 mm vattenlås, 33 mm håltagningsborr, hammare, bågfil, slangklämma, rörtång, kopparjordledning, anslutningssats för diskmaskinsutrustning, elektrisk av-/frånkopplingsbrytare, avloppsrörförlängning

KOMPONENTFÖRTECKNING (kan variera beroende på modellen)

MONTERINGSSATS
1a. Ø (Evolution-modeller)
1b. propp (modell 65, 55, 45, LC-50)
2. Diskbänksflänsar
3. gummipackningar (2)
4. fiberpackning (tillval)
5. stoppskiva
6. monteringsring
7. skruvar (3)
8. säkring

TRITURADOR
9. Ljuddämpare (Evolution-modellerna, modell 65)
10. Montering/Sprutskärm
11. Monteringsbyglar
12. nedre monteringsring
13. tillkoppling för diskmaskin
14. avloppsuttag
15. vridnyckel

AVLOPPSSATS N.º 1
(L.C-50 för installation i hushåll)
22. Bultar (3) 19 mm 1/4-20 UNC
23. Gummitätningsring
24. Metallflens
21. Vit avloppsrör (88 mm diameter/icke-Evolution flens)

AVLOPPSSATS #2
(modell 65, 55, 45)
18. bultar (3) 13 mm 1/4-20 UNC
19. gummitätning
20. metallflens
21. vitt avloppsrör (88 mm diameter/icke-Evolution-flens)

AVLOPPSSATS 3
(L.C-50 för hushållsinstallation)
22. Bult (3) 19 mm 1/4-20 UNC
23. gummitätning
24. metallflens
21. vit avloppsrör (88 mm diameter/icke-Evolution-flens)

PORTUGUES

MANUAL DE USO, CUIDADOS E INSTALAÇÃO DO TRITURADOR DE RESÍDUOS ALIMENTARES

Trituradores de resíduos alimentares proporcionam uma alternativa ambientalmente responsável ao transporte de resíduos alimentares para aterros sanitários. E eles podem ajudar a reduzir as emissões de gases que produzem o efeito invernadeiro. Os resíduos alimentares podem ser convertidos em biossólidos e usados como fertilizante em fábricas de tratamento de águas residuais. Fábricas capazes também podem capturar o gás metano e reciclá-lo como uma fonte energética. (Verifique a fábrica em sua área.)

Leia todo o Manual de Uso, Instalação e Cuidados antes de instalar o triturador. Determine quais ferramentas, materiais e acessórios você necessitará antes de começar. Assegure-se que você tenha todas as peças necessárias do triturador antes da instalação.

OBSERVAÇÃO: Os modelos Evolution trituram muito mais fino que qualquer outro triturador. Por esta razão, você pode observar que leva um pouco mais de tempo para triturar alguns detritos de alimentos. Devido ao microprocessador do modelo Evolution 200, os usuários observarão um atraso de fração de segundo quando estiverem dando partida em todos os modelos Evolution 200. Isto é completamente normal.

OBSERVAÇÃO: Assegure-se que a instalação deste eletrodoméstico seja permitida pelas autoridades.

FERRAMENTAS E MATERIAIS QUE VOCÊ NECESSITARÁ:
Chave de fenda Phillips, arame ou fio metálico resistente para drenos, braçadeira elétrica de 9,5 mm, conectores para ligação de fios (2), tubo de drenos de 38 mm, broca fundadora de 33 mm, martelo, serra metálica, mangueira metálica, tubo de cobre, chave de grifos, fio de cobre para ligação à terra, kit de ligação do drenos da máquina lava-louças, interruptor liga/desliga elétrico e extensão do tubo de drenos

LISTA DE PEÇAS (pode variar dependendo do modelo)

CONJUNTO DE MONTAGEM
1a. Ralo (modelos Evolution)
1b. Tampa (Modelos 65, 55, 45, LC-50)
2. Flange da Pia
3. Gaxetas de Borracha (2)
4. Gaxeta de fibra (opcional)
5. Anel de segurança
6. Anel de montagem
7. Parafusos (3)
8. Anel de Pressão

DISPOSITOR
9. Isolamento de ruído (Modelos Evolution, Modelo 65)
10. Gaxeta de Montagem/Placa Defletora de Respingos
11. Alças
12. Anel de Montagem Inferior
13. Entrada da lava-louças
14. Saída de Descarga
15. Chave Inglesa

CONJUNTO DE DESCARGA 1
(modelos Evolution)
16. Braçadeira de Joelho Preto
17. Tubo de Descarga de Joelho Preto (88 mm de diâmetro/flange que não seja Evolution)

CONJUNTO DE DESCARGA 2
(Modelos 65, 55, 45)
18. Parafusos (3) 13 mm 1/4-20 UNC
19. Gaxeta de Borracha
20. Flange de metal
21. Tubo de Descarga de Joelho Branco (88 mm de diâmetro/flange que não seja Evolution)

CONJUNTO DE DESCARGA 3
(LC-50 para instalação familiar)
22. Parafusos (3) 19 mm 1/4-20 UNC
23. Gaxeta de Borracha
24. Flange de metal
21. Tubo de Descarga de Joelho Branco (88 mm de diâmetro/flange que não seja Evolution)

DEUTSCH

EINBAU- UND BEDIENUNGSANLEITUNG FÜR KÜCHENABFALLENTSORGER

Küchenabfallentsorger bieten eine umweltfreundliche und verantwortungsbewusste Alternative zum Transport von Essensabfällen auf Mülldeponien. Darüber hinaus können Sie zur Reduzierung von Treibhausgasemissionen beitragen. In wasserbaptlinger Klärantagen können Essensabfälle zu Bioschlamm verarbeitet und dann als Dünger eingesetzt werden. Leistungsfähige Anlagen können dabei auch das entstehende Methangas abfangen und als Energiequelle wiederverwenden. (Sprechen Sie mit der Anlage in Ihrer Nähe.)

Lesen Sie sich vor Installation des Geräts die gesamte Einbau- und Bedienungsanleitung durch. Legen Sie vor Arbeitsbeginn alle benötigten Werkzeuge, Materialien und Zubehörteile bereit. Stellen Sie sicher, dass Sie vor Installation des Geräts alle Ersatzteile zur Verfügung haben.

HINWEIS: Die Evolution-Modelle mahlen feiner als alle anderen Entsorger. Aus diesem Grund kann es etwas länger dauern, mehrere Essensabfälle zu mahlen. Aufgrund des Mikroprozessors des Modells Evolution 200 kann es sein, dass es zu einer Verzögerung von einem Bruchteil einer Sekunde beim Start der Geräte dieses Modells kommt. Dies ist völlig normal.

HINWEIS: Achten Sie darauf, dass die Installation dieses Gerätes behördlich erlaubt ist.

BENÖTIGTE WERKZEUGE UND MATERIALIEN:
Flachschraubendreher, verstellbare Zange, Elektroband, Schutzbrillen

GGF. BENÖTIGTE WERKZEUGE, MATERIALIEN UND ZUBEHÖR:
Kreuzschlitzschraubendreher, Klempnerspirale, 9,5 mm Stromkleinrohr, Gewinderinge (2), 38 mm Abflussstopp, 33 mm Lochbohrer, Hammer, Metallsäge, Wasserschlauchklemme, Rohrzange, Kupfer-Erdungsdraht, Spülmaschinenanschlusssatz, Elektrischer Ein/Aus-Schalter, Abflussrohrverlängerung

TEILEISTE (Kann sich von Modell zu Modell unterscheiden)

AUFHÄNGEVORRICHTUNG
1a. Siebkorb (Evolution-Modelle)
1b. Beckenverschluss (Modelle 65, 55, 45, LC-50)
2. Beckenflansch
3. Gummidichtungen (2)
4. Fiberdichtung (optional)
5. Schwingring
6. Halterungsring
7. Schrauben (3)
8. Sprengring

ZERKLEINERER
9. Schallisolierung (Evolution-Modelle, Modell 65)
10. Montagedichtung/Spritzmaschenschutz
11. Ohrbügel
12. Untere Montagering
13. Geschirrspüleranschlussstück
14. Ablaufstutzen
15. Schraubenschlüssel

ABFLUSSANSCHLUSS NR. 1
(LC-50 für die Installation im Haushalt)
22. Bolzen (3) 19 mm 1/4-20 UNC
23. Gummidichtung
24. Metallflansch
21. Weißes Bogenabflussrohr (88 mm Durchmesser/Evolution-Flansch)

ABFLUSS-BAUGRUPPE NR. 2
(Modelle 65, 55, 45)
18. Bolzen (3) 13 mm 1/4-20 UNC
19. Gummidichtung
20. Metallflansch
21. Weißes Bogenabflussrohr (88 mm Durchmesser/Evolution-Flansch)

ABFLUSS-BAUGRUPPE NR. 3
(LC-50 für die Installation in Haushalten)
22. Bolzen (3) 19 mm 1/4-20 UNC
23. Gummidichtung
24. Metallflansch
21. Weißes Bogenabflussrohr (88 mm Durchmesser/Evolution-Flansch)

ARABIC

تعليمات التركيب والصيانة والتشغيل لمطحنة النفايات

قبل تركيب المطحنة، يرجى قراءة دليل التركيب والصيانة والتشغيل بعناية. حدد الأدوات والمواد والإكسسوارات التي ستحتاجها قبل البدء. تأكد من توفر جميع أجزاء المطحنة اللازمة قبل تركيبها.

ملاحظة: تطحن طرازات Evolution بدقة أكثر من أي مطحنة أخرى. لهذا السبب قد تلاحظ أن طحن بعض النفايات الغذائية يستغرق وقتاً أطول قليلاً. وبسبب المعالج الدقيق لطرازات Evolution 200، قد يتأخر بدء تشغيل جميع طرازات Evolution 200 لجزء من الثانية. هذا طبيعي تماماً.

ملاحظة: تأكد من أن تركيب هذا الجهاز مسموح به من الجهات المختصة.

الأدوات والمواد التي ستحتاج إليها:
مفك براغي مسطح، مفتاح ربط قابل للضبط، شريط عازل، نظارات واقية

الأدوات والمواد والإكسسوارات التي قد تحتاج إليها:
مفك براغي فيليبس، مجرى تصريف، أنبوب كهربائي 9.5 مم، صواميل توصيل الأسلاك (2)، مصيدة 38 مم، مثقب 33 مم، مطرقة، منشار معادن، خرطوم ماء، كماشة، سلك أرضي نحاسي، مجموعة توصيل صرف غسالة الأطباق، مفتاح تشغيل/إيقاف تشغيل كهربائي، تمديد أنبوب الصرف

قائمة الأجزاء (قد تختلف باختلاف الطراز)

مجموعة التركيب
1a. سلة الفلتر (طرازات Evolution)
1b. سدادة (طرازات 65، 55، 45، LC-50)
2. فلنجة الحوض
3. حلقات مطاطية (2)
4. حلقة فيبر (اختيارية)
5. حلقة الدعم
6. حلقة التركيب
7. براغي (3)
8. حلقة التثبيت

المطحنة
9. عازل الضوضاء (طرازات Evolution، طراز 65)
10. حلقة التركيب/واقي الرذاذ
11. مقابض التعليق
12. حلقة التركيب السفلية
13. مدخل الغسالة
14. مخرج التصريف
15. مفتاح ربط

تجميعة التصريف #1
(طرازات Evolution)
16. مشبك الخرطوم
17. كوع تصريف أسود (88 مم قطر/حافة Evolution)

تجميعة التصريف #2
(طرازات 65، 55، 45)
18. براغي (3) 13 مم 1/4-20 UNC
19. حلقة مطاطية
20. حافة معدنية
21. كوع تصريف أبيض (88 مم قطر/حافة غير Evolution)

تجميعة التصريف #3
(LC-50 لتركيبات الأسر المعيشية)
22. براغي (3) 19 مم 1/4-20 UNC
23. حلقة مطاطية
24. حافة معدنية
21. كوع تصريف أبيض (88 مم قطر/حافة غير Evolution)

ESPAÑOL

INSTRUCCIONES DE OPERACIÓN (EVOLUTION 200 Y EVOLUTION 100)

1. Retire la alcachofa del fregadero la cantidad de filtro y haga correr agua fría.
2. Encienda el interruptor de pared o presione el interruptor de aire (ver Figura 11.1) para comenzar a usar el triturador.
3. Introduzca de a poco desperdicios de comida dentro del triturador y coloque la cantidad de agua fría que considere necesaria. Si es necesario, puede usar un cepillo para limpiar el rodete o el posible rechazo de materiales duraderos la trituración (ver Figura 11.2).
4. Cuando se hayan triturado por completo los desperdicios, apague el triturador y deje correr agua durante por lo menos 15 segundos para enjuagar la línea de drenaje.
5. En la posición inferior, la cantidad de filtro también actúa como tapón (ver Figura 11.3).

INSTRUCCIONES DE LIMPIEZA (EVOLUTION 200 Y EVOLUTION 100)

1. Retire el tapón del fregadero y haga correr agua fría.
2. Encienda el interruptor de pared o presione el interruptor de aire (ver Figura 11.1) para comenzar a usar el triturador.
3. Introduzca una cucharada de detergente para lavavajillas (Evolution) o bicarbonato de sodio con vinagre (Evolution) y haga correr agua fría.
4. Cuando se hayan triturado por completo los desperdicios, apague el triturador y deje correr agua durante por lo menos 15 segundos para enjuagar la línea de drenaje.

LIMPIEZA DEL TRITURADOR

Para mantener el triturador en condiciones óptimas, siga estas instrucciones:

1. **Apague el triturador** y desconecte la corriente eléctrica.
2. A través de la abertura del fregadero, limpie con una esponjilla la parte interna del deflector antisalpicadura y dentro del borde superior de la cámara de trituración.
3. Coloque un tapón en la abertura del fregadero y llene el triturador con agua caliente.
4. Mezcle 60 ml de bicarbonato de sodio con el agua. Encienda el triturador y refrie durante por lo menos 15 segundos para enjuagar la línea de drenaje.

LIBERACIÓN DE OBSTRUCCIONES DEL TRITURADOR

Si el motor se detiene cuando el triturador está funcionando, puede ser que el triturador esté obstruido. Para liberar las obstrucciones:

1. Apague el triturador y cierre el agua.
2. Introduzca un extremo de la llave pequeña de autoservicio dentro del orificio central ubicado en la parte inferior del triturador hasta que la llave quede bien ajustada. Gire la llave en direcciones hasta que gire una vuelta completa. Retire la llave.
3. Presione el botón de reposición ubicado en la parte inferior del triturador. Deje enfriar durante por lo menos cinco minutos (ver Figura 11.4). Si el botón de reposición no se activa, presione el botón de reposición en la parte inferior del triturador (Figura 11.5). (Si el motor sigue sin funcionar, consulte la sección de Localización de averías y reparación de fallas.)
4. Tenga cuidado de no dejar caer ningún elemento de la cámara de trituración.

ELIMINACIÓN DE DESPERDICIOS DE COMIDA

Para evitar que los desperdicios de comida se acumulen en la cámara de trituración, siga estas instrucciones:

1. Tenga cuidado de no dejar caer ningún elemento de la cámara de trituración.
2. Tenga cuidado de no dejar caer ningún elemento de la cámara de trituración.
3. Tenga cuidado de no dejar caer ningún elemento de la cámara de trituración.
4. Tenga cuidado de no dejar caer ningún elemento de la cámara de trituración.
5. Tenga cuidado de no dejar caer ningún elemento de la cámara de trituración.
6. Tenga cuidado de no dejar caer ningún elemento de la cámara de trituración.
7. Tenga cuidado de no dejar caer ningún elemento de la cámara de trituración.
8. Tenga cuidado de no dejar caer ningún elemento de la cámara de trituración.
9. Tenga cuidado de no dejar caer ningún elemento de la cámara de trituración.
10. Tenga cuidado de no dejar caer ningún elemento de la cámara de trituración.
11. Tenga cuidado de no dejar caer ningún elemento de la cámara de trituración.

INSTRUCCIONES IMPORTANTES PARA SU SEGURIDAD

- No lleve el triturador con medias ganaderas/sacos al cuerpo.
- Nunca introduzca los dedos en la cámara de trituración.
- Nunca introduzca los dedos en la cámara de trituración.
- No deje que los niños jueguen con el triturador.
- No deje que los niños jueguen con el triturador.
- No deje que los niños jueguen con el triturador

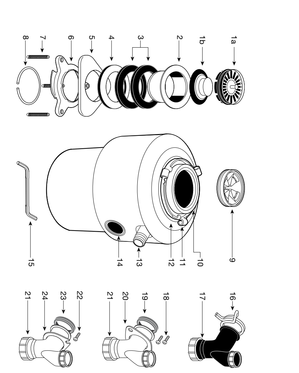

ČESKY

⚠ ZAPOZOR!

POZOR

Tento výrobek musí být nainstalován a používán v souladu s pokyny v tomto návodu.

DANSK

⚠ ADVARSEL!

VIGTIGT!

Produktet skal installeres og anvendes i henhold til vejledningen i denne manual.

中文

⚠ 警告

注意

本产品必须按照说明书的指示安装和使用。

TÜRKÇE

⚠ UYARI

DİKKAT

Ürün bu kılavuzda belirtilen talimatlara uygun olarak kurulmalı ve kullanılmalıdır.

РУССКИЙ

⚠ ВНИМАНИЕ

ВАЖНО!

Изделие должно быть установлено и использоваться в соответствии с инструкциями, приведенными в данном руководстве.

NEDERLANDS

⚠ WAARSCHUWING

LET OP!

Het product moet worden geïnstalleerd en gebruikt in overeenstemming met de instructies in deze handleiding.

POLSKI

⚠ OSTRZEŻENIE

UWAGA

Produkt musi być montowany i używany zgodnie z instrukcjami zawartymi w niniejszej instrukcji.

اللغة العربية

⚠ تحذير

ملاحظة

يجب تركيب واستخدام المنتج وفقًا للتعليمات الواردة في هذا الدليل.

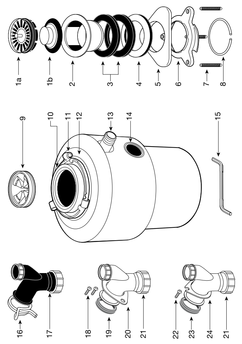

INSTALLATION OF HOOKSWORK® PLS & S BRACKETS/MANUAL

⚠ ZAPOZOR!

POZOR

Tento výrobek musí být nainstalován a používán v souladu s pokyny v tomto návodu.

INSTALLATION AF HOOKSWORK® PLS & S BRACKETS/MANUAL

⚠ ADVARSEL!

VIGTIGT!

Produktet skal installeres og anvendes i henhold til vejledningen i denne manual.

安装 HOOKSWORK® PLS & S 支架/手动

⚠ 警告

注意

本产品必须按照说明书的指示安装和使用。

HOOKSWORK® PLS & S BRACKETS INSTALLATIE/HANDMATIG

⚠ WAARSCHUWING

LET OP!

Het product moet worden geïnstalleerd en gebruikt in overeenstemming met de instructies in deze handleiding.

HOOKSWORK® PLS & S BRACKETS INSTALLATION/MANUAL

⚠ OSTRZEŻENIE

UWAGA

Produkt musi być montowany i używany zgodnie z instrukcjami zawartymi w niniejszej instrukcji.

تركيب HOOKSWORK® PLS & S BRACKETS/MANUAL

⚠ تحذير

ملاحظة

يجب تركيب واستخدام المنتج وفقًا للتعليمات الواردة في هذا الدليل.

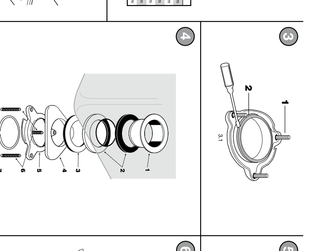

ZOSTAVENÍ HOOKSWORK® PLS & S

⚠ ZAPOZOR!

POZOR

Tento výrobek musí být nainstalován a používán v souladu s pokyny v tomto návodu.

MONTAGE HOOKSWORK® PLS & S

⚠ ADVARSEL!

VIGTIGT!

Produktet skal installeres og anvendes i henhold til vejledningen i denne manual.

安装 HOOKSWORK® PLS & S

⚠ 警告

注意

本产品必须按照说明书的指示安装和使用。

HOOKSWORK® PLS & S INSTALLATIE

⚠ WAARSCHUWING

LET OP!

Het product moet worden geïnstalleerd en gebruikt in overeenstemming met de instructies in deze handleiding.

HOOKSWORK® PLS & S INSTALLATION

⚠ OSTRZEŻENIE

UWAGA

Produkt musi być montowany i używany zgodnie z instrukcjami zawartymi w niniejszej instrukcji.

تركيب HOOKSWORK® PLS & S

⚠ تحذير

ملاحظة

يجب تركيب واستخدام المنتج وفقًا للتعليمات الواردة في هذا الدليل.

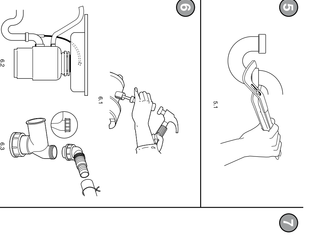

ZOSTAVENÍ ADAPTÉRU HOOKSWORK®

⚠ ZAPOZOR!

POZOR

Tento výrobek musí být nainstalován a používán v souladu s pokyny v tomto návodu.

MONTAGE AF HOOKSWORK® ADAPTER

⚠ ADVARSEL!

VIGTIGT!

Produktet skal installeres og anvendes i henhold til vejledningen i denne manual.

安装 HOOKSWORK® 适配器

⚠ 警告

注意

本产品必须按照说明书的指示安装和使用。

HOOKSWORK® ADAPTER INSTALLATIE

⚠ WAARSCHUWING

LET OP!

Het product moet worden geïnstalleerd en gebruikt in overeenstemming met de instructies in deze handleiding.

HOOKSWORK® ADAPTER INSTALLATION

⚠ OSTRZEŻENIE

UWAGA

Produkt musi być montowany i używany zgodnie z instrukcjami zawartymi w niniejszej instrukcji.

تركيب HOOKSWORK® ADAPTER

⚠ تحذير

ملاحظة

يجب تركيب واستخدام المنتج وفقًا للتعليمات الواردة في هذا الدليل.

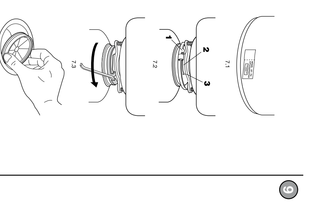

ZOSTAVENÍ HOOKSWORK® ADAPTÉRU

⚠ ZAPOZOR!

POZOR

Tento výrobek musí být nainstalován a používán v souladu s pokyny v tomto návodu.

MONTAGE AF HOOKSWORK® ADAPTER

⚠ ADVARSEL!

VIGTIGT!

Produktet skal installeres og anvendes i henhold til vejledningen i denne manual.

安装 HOOKSWORK® 适配器

⚠ 警告

注意

本产品必须按照说明书的指示安装和使用。

HOOKSWORK® ADAPTER INSTALLATIE

⚠ WAARSCHUWING

LET OP!

Het product moet worden geïnstalleerd en gebruikt in overeenstemming met de instructies in deze handleiding.

HOOKSWORK® ADAPTER INSTALLATION

⚠ OSTRZEŻENIE

UWAGA

Produkt musi być montowany i używany zgodnie z instrukcjami zawartymi w niniejszej instrukcji.

تركيب HOOKSWORK® ADAPTER

⚠ تحذير

ملاحظة

يجب تركيب واستخدام المنتج وفقًا للتعليمات الواردة في هذا الدليل.

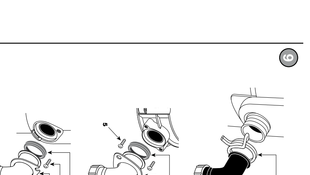

ZOSTAVENÍ ADAPTÉRU HOOKSWORK®

⚠ ZAPOZOR!

POZOR

Tento výrobek musí být nainstalován a používán v souladu s pokyny v tomto návodu.

MONTAGE AF HOOKSWORK® ADAPTER

⚠ ADVARSEL!

VIGTIGT!

Produktet skal installeres og anvendes i henhold til vejledningen i denne manual.

安装 HOOKSWORK® 适配器

⚠ 警告

注意

本产品必须按照说明书的指示安装和使用。

HOOKSWORK® ADAPTER INSTALLATIE

⚠ WAARSCHUWING

LET OP!

Het product moet worden geïnstalleerd en gebruikt in overeenstemming met de instructies in deze handleiding.

HOOKSWORK® ADAPTER INSTALLATION

⚠ OSTRZEŻENIE

UWAGA

Produkt musi być montowany i używany zgodnie z instrukcjami zawartymi w niniejszej instrukcji.

تركيب HOOKSWORK® ADAPTER

⚠ تحذير

ملاحظة

يجب تركيب واستخدام المنتج وفقًا للتعليمات الواردة في هذا الدليل.

ZOSTAVENÍ HOOKSWORK® ADAPTÉRU